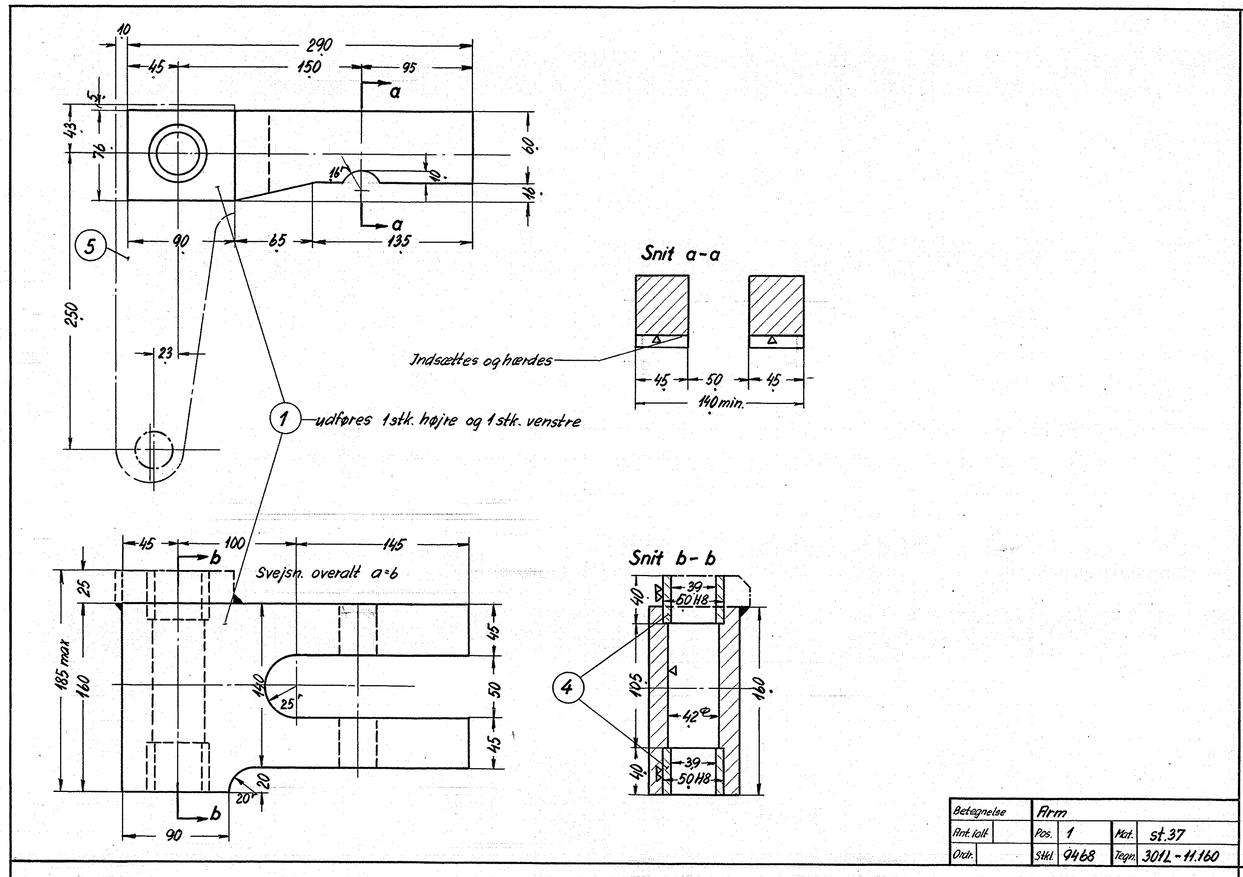

Betegnelse	Arm		
Ant. ialt	Pos. 1	Mat.	st.37
Ordr.	Stkl. 9468	Tegn.	301L-11.160

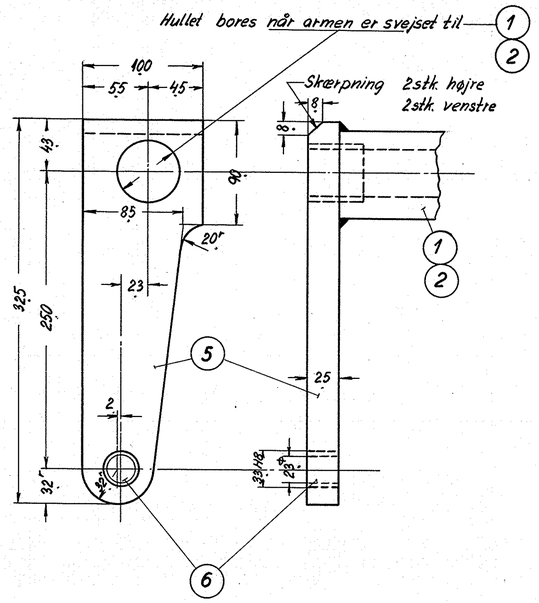

Betegnelse	Arm		
Ant. ialt	Pos. 5	Mat.	st.37
Ordr.	Stkl. 9468	Tegn.	301L-11.160

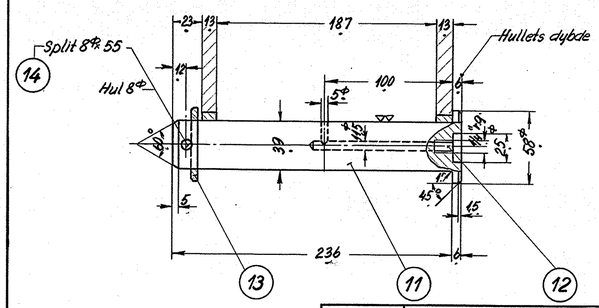

Betegnelse	Splitbolt		
Ant. ialt	Pos. 11	Mat.	st. 60.11
Ordr.	Stkl. 9468	Tegn.	301L-11.160

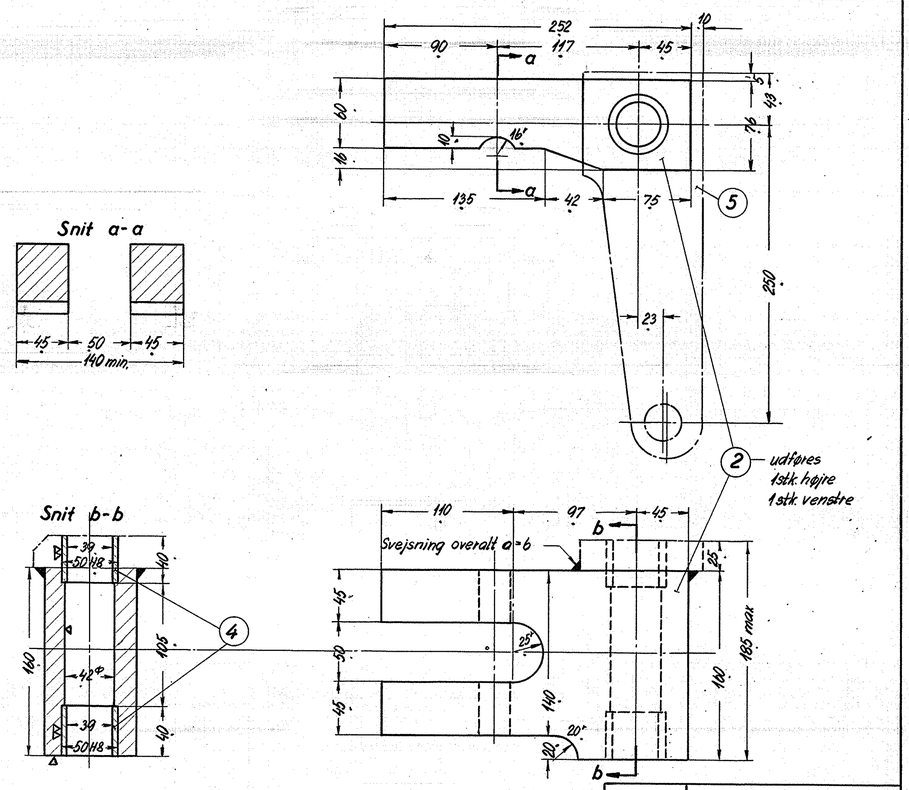

Betegnelse	Arm		
Ant. ialt	Pos. 2,3	Mat.	st.37
Ordr.	Stkl. 9468	Tegn.	301L-11.160

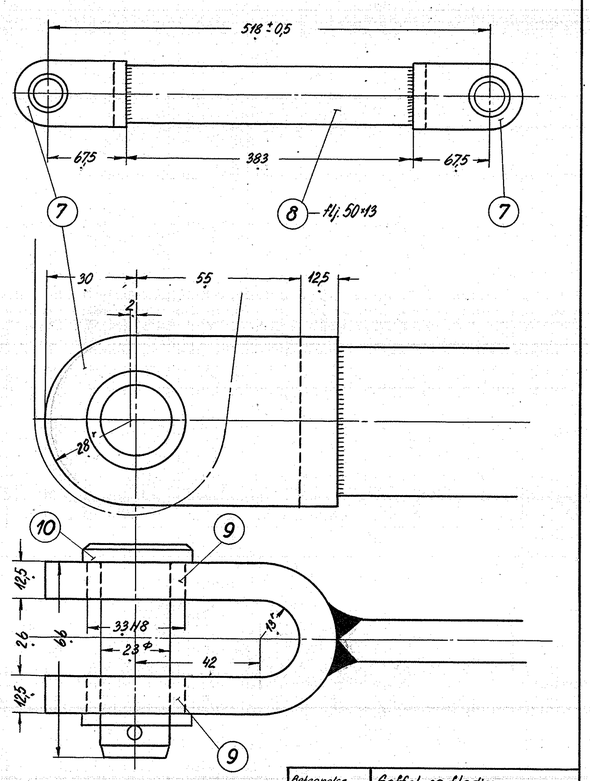

Betegnelse	Gaffel og fladjern		
Ant. ialt	Pos. 7,8	Mat.	st.37
Ordr.	Stkl. 9468	Tegn.	301L-11.160

Stk.	Betegnelse	Pos.	Materiale kvalitet	Model nr. eller materiale størrelse	rå	færdig Vægt/stk.
4	split 8Φ×55	14	st.37	magasin		
4	skive 39/58Φ×6 n.bl. 250	13	st.37.11	60Φ×45		
4	lub nr. 2 - 1/4" rørgev.	12	metal	magasin		
4	splitbolt 39Φ×236	11	st. 60.11	60Φ×1000		
4	splitbolt 23Φ×66 n.bl. 250	10		stkl. 9517/8		
8	bøsn. C 23/33×12,5	9		stkl. 9515/20		
2	fladjern 50×13×383	8	st.37	flj. 50×13×790		
4	gaffel flj. 1/2"×2 1/4"×178	7	st.37	flj. 1/2"×2 1/4"×740		
4	bøsn. A 23/33×25 n.bl.254	6		stkl. 9554/1		
4	arm 100×25×325	5	st.37	100×25×1320		
8	bøsn. A 39/50×40 n.bl.254	4		stkl. 9554/2		
		3				
2	arm 160×76×252	2	st.37	magasin		
2	arm 160×76×290	1	st.37	magasin		

Tegn. K. 9-11-51	Rev. E.P. 3/1 53.	Ald. II L-	Målestok: 1:1, 1:2,5		
Kalk. R.S. 19-12-52	Norm.	Dato			
Dato	Rettelse	Indeks			
5-1/53	pos. 3 udgår	a			

FRICHS

Anvendelse	Stykliste nr.
Diesel-el. 750 hk. loko.	9468
Tegningens benævnelse	Tegningens nummer.
Vinkelbalance og forbindelsesled.	301L-11.160
	Indeks: a